Electrolux PROFESSIONAL

Gamma cottura modulare thermaline 85 - Piastra a infrarossi 2 zone, 1 lato operatore, alzatina

ARTICOLO N° _____

MODELLO N° _____

NOME _____

SIS # _____

AIA # _____

588505 (MBCBBBDOAO)	Piano ad infrarosso top, 2 zone, con alzatina posteriore - 1 lato operatore

Caratteristiche e benefici

- Protezione: un sensore di temperatura spegne l'alimentazione in caso di surriscaldamento.
- Le pentole possono essere facilmente spostate da un'area all'altra della superficie di cottura senza necessità di sollevarle.
- La superficie in vetroceramica è facile da pulire e garantisce un elevato livello di igiene.
- Protezione all'acqua IPX5.
- Tutti i componenti principali possono essere facilmente accessibili dal fronte.
- Il sistema di giunzione tra le apparecchiature senza saldatura THERMODUL permette la rimozione delle unità in caso di sostituzione o di servizio.
- Manopole in metallo con impugnatura in silicone incastonato per un più facile utilizzo e pulizia. Il loro particolare disegno previene l'infiltrazione di liquidi all'interno dell'apparecchiatura.
- 9 livelli di potenza.
- Sistema di allarme su alte temperature per la sicurezza delle operazioni.
- Piano di cottura in vetroceramica con 2 zone di cottura a infrarossi.

Costruzione

- Spia di funzionamento per ogni zona.
- Top in acciaio inox AISI 304 di 2 mm di spessore.
- Tutte le superfici sono costruite evitando il più possibile zone di accumulo dello sporco per facilitare le operazioni di pulizia.
- Telaio interno in robusto acciaio inox AISI 304.
- Unità costruita secondo la norma DIN 18860_2 con pano antigocciolamente di 20 mm di spessore.

Sostenibilità

- [NOT TRANSLATED]

Approvazione: _____

Gamma cottura modulare thermaline 85 - Piastra a infrarossi 2 zone, 1 lato operatore, alzatina

Fronte

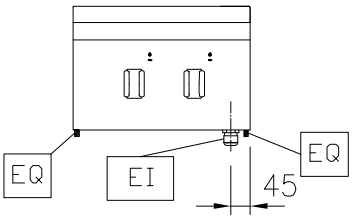

Lato

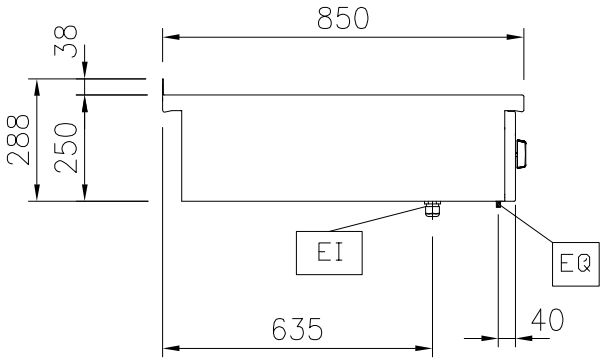

EI = Connessione elettrica
EQ = Vite Equipotenziale

Alto

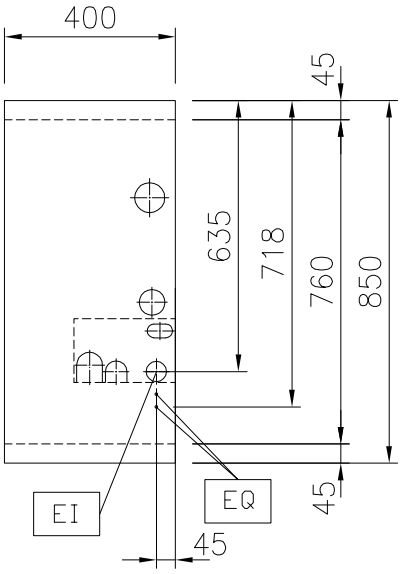

Elettrico

Tensione di alimentazione:	
588505 (MBCBBBDOAO)	400 V/3N ph/50/60 Hz
Potenza installata max:	8 kW

Informazioni chiave

Configurazione:	Funzionante da un lato;Top
Potenza piastre frontali:	4 - 0 kW
Potenza piastre posteriori:	4 - kW
Dimensioni piastre frontali:	320x330
Dimensioni piastre posteriori:	320x330
Dimensioni esterne, larghezza:	400 mm
Dimensioni esterne, profondità:	850 mm
Dimensioni esterne, altezza:	250 mm
Peso netto:	22 kg

Sostenibilità

Consumo di corrente:	17.3 Amps

Accessori opzionali

- Raschietto per piani cottura — PNC 910601 ❑
- Kit profilo di connessione tra unità con alzatina, 850 mm — PNC 912498 ❑
- Piano porzionatore da 400 mm — PNC 912522 ❑
- Piano porzionatore da 400 mm — PNC 912552 ❑
- Piano di lavoro ribaltabile 300x850mm — PNC 912579 ❑
- Piano di lavoro ribaltabile 400x850mm — PNC 912580 ❑
- Piano di lavoro laterale fisso 200x850mm — PNC 912586 ❑
- Piano di lavoro laterale fisso 300x850mm — PNC 912587 ❑
- Piano di lavoro laterale fisso 400x850mm — PNC 912588 ❑
- Pannello posteriore in acciaio inox, per funzioni top e monoblocco con alzatina, 400x700mm — PNC 913009 ❑
- Kit profilo di chiusura blocco a filo, unità con alzatina, lato sinistro, 850 mm — PNC 913115 ❑
- Kit profilo di chiusura blocco a filo, unità con alzatina, lato destro, 850 mm — PNC 913116 ❑
- Kit profilo di chiusura blocco (12.5 mm), unità con alzatina, lato sinistro, 850 mm — PNC 913206 ❑
- Kit profilo di chiusura blocco (12.5 mm), unità con alzatina, lato destro, 850 mm — PNC 913207 ❑
- Kit profilo di connessione per installazioni schiena contro schiena unità con alzatina (ordinare come speciale e specificare la lunghezza del blocco. Il prezzo a listino è di euro 1072 al metro) — PNC 913226 ❑
- Profilo, profondità=850 mm — PNC 913231 ❑
- - NOT TRANSLATED - — PNC 913293 ❑
- Pannello laterale in acciaio inox sinistro (12.5mm), per installazione a sbalzo, H= 400mm — PNC 913632 ❑

L'azienda si riserva il diritto di apportare modifiche ai prodotti senza preavviso

• Pannello laterale in acciaio inox destro (12.5mm), per installazione a sbalzo, H= 400mm	PNC 913633	❑
• Pannello laterale in acciaio inox sinistro, a filo, per installazione a sbalzo, H= 400mm	PNC 913634	❑
• Pannello laterale in acciaio inox destro, a filo, per installazione a sbalzo, H= 400mm	PNC 913635	❑
• - NOT TRANSLATED -	PNC 913640	❑
• Kit di installazione a sbalzo - top da 400 mm	PNC 913648	❑
• Filtro L= 400 mm	PNC 913663	❑
• - NOT TRANSLATED -	PNC 913676	❑

L'azienda si riserva il diritto di apportare modifiche ai prodotti senza preavviso